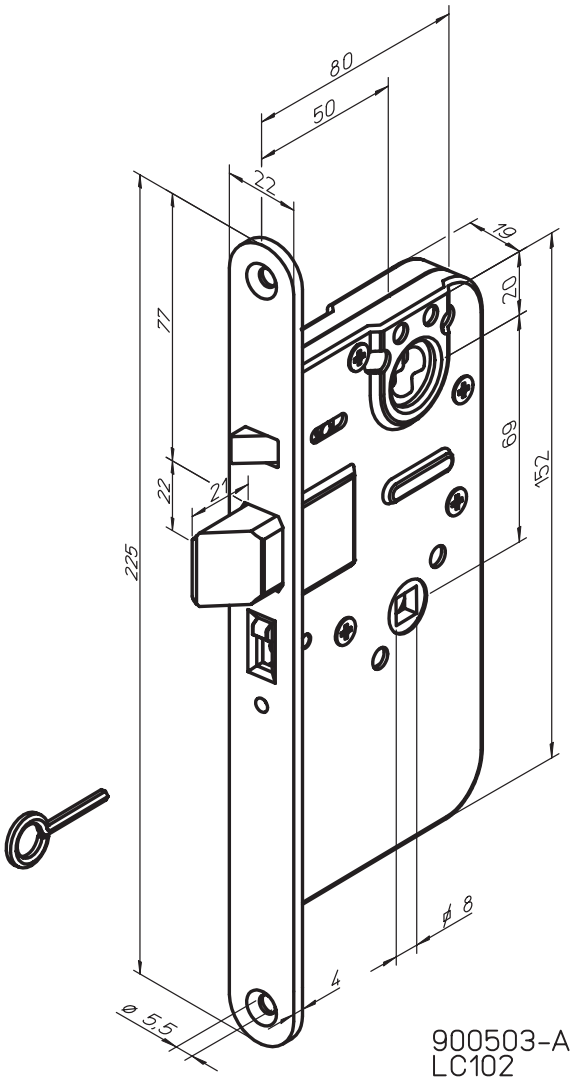
80
50
22
19
20
77
69
152
22
21
225
ø 8
4
ø 5,5
900503-A
LC102