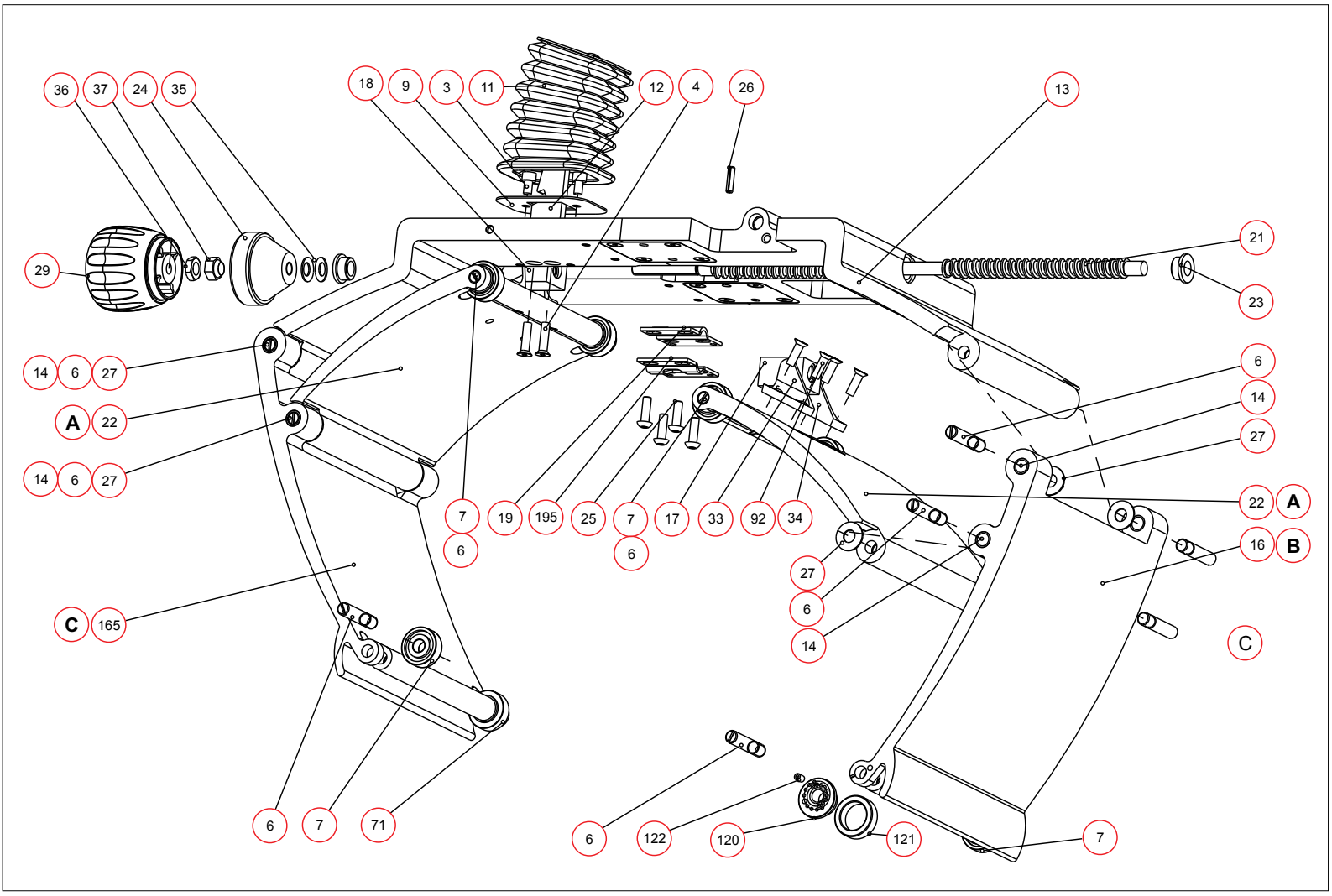
36
37
24
35
18
9
3
11
12
4
26
13
29
21
23
14
6
27
A
22
14
6
27
6
14
27
22
A
16
B
7
6
19
195
25
7
6
17
33
92
34
27
6
14
C
165
C
6
7
71
6
122
120
121
7

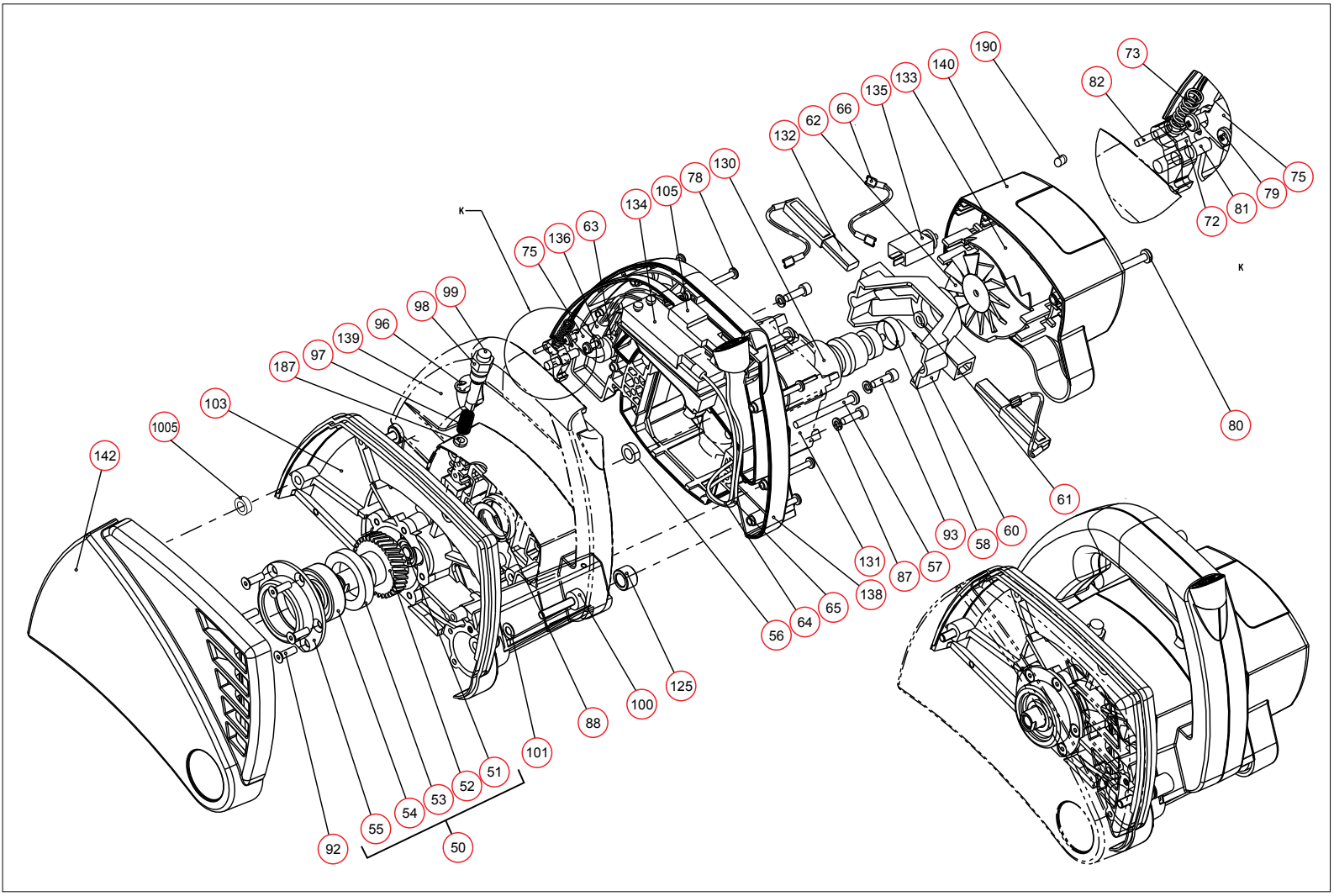
190
73
140
133
135
82
66
62
132
130
78
105
134
63
136
75
99
98
96
139
97
187
103
1005
142
75
79
81
72
80
61
60
58
93
57
87
131
138
65
64
56
125
100
88
101
51
52
53
54
55
92
50